Gebruiksaanwijzing

Opvouwbare hangstoel

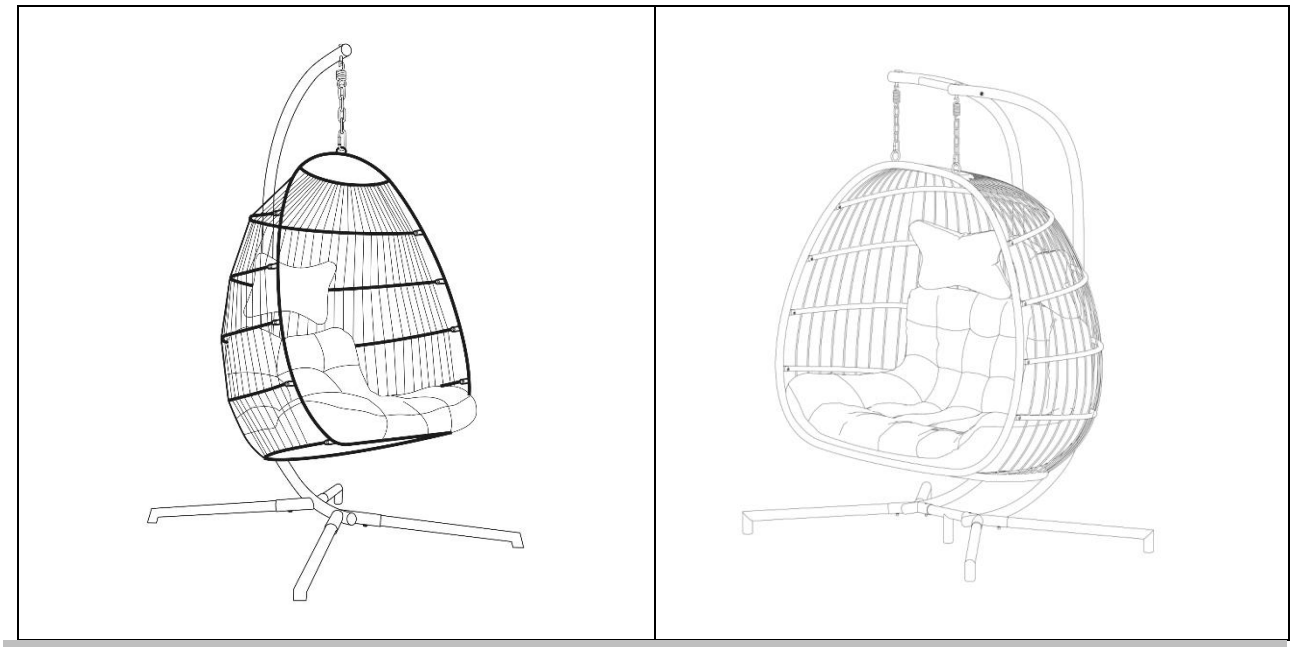

Originele gebruiksaanwijzing

Ontworpen in Duitsland

Inhoudsopgave

1. Algemene informatie 3
1.1. Productoverzicht 3
1.2. Algemene opmerkingen 3
1.3. Garantie 3
2. Informatie over de gebruiksaanwijzing 4
2.1. Beschikbaarheid van de gebruiksaanwijzing 4
2.2. Doelgroepen van de gebruiksaanwijzing 4
2.3. Informatie over de vertaling 4
2.4. Uitleg van symbolen 4
2.5. Algemene informatie over de gebruiksaanwijzing 4
2.6. Beoogd gebruik 5
2.7. Algemene veiligheidsinstructies 5
3. Productkenmerken 6
3.1. Technische gegevens 6
3.2. Productbeschrijving 7
4. Omvang van de levering 7
4.1. Veiligheidsinstructies 10
5. Montage 12
5.1. Structuur van het product 12
6. Toepassing 18
6.1. Veiligheidsinstructies 18
6.2. Eerste ingebruikname 18
6.3. Operatie 18
6.4. Opslaglocatie 18
7. Problemen oplossen 19
8. Onderhoud en verzorging 19
8.1. Veiligheidsinstructies 19
9. Ontmanteling 19
9.1. Veiligheidsinstructies 19
10. Afvalverwijdering 19

Geachte klant,

Bedankt voor het kiezen van een product van **Home Deluxe GmbH**. We wensen u veel plezier met uw nieuwe opvouwbare hangstoel LOMA.

De gebruiksaanwijzing ondersteunt u bij de installatie, ingebruikname, bediening en het onderhoud van het product. De gebruiksaanwijzing en de veiligheidsvoorschriften moeten zorgvuldig en volledig worden gelezen. Neem deze instructies in acht om gevaren te voorkomen.

1. Algemene informatie

1.1. Productoverzicht

Model: LOMA	Artikel ID	Variant ID
Inklapbare hangstoel LOMA 1-zits zwart - verpakking 1 van 1	27807	72135
Inklapbare hangstoel LOMA 1-zits beige - verpakking 1 van 1	27808	72136
Inklapbare hangstoel LOMA 2-zits beige - Pakket 1 van 2 (mand, kussen)	27809	72137
Inklapbare hangstoel LOMA 2-zits beige - Pakket 2 van 2 (frame: 1x voet, 2x arm)	27810	72138
Inklapbare hangstoel LOMA 2-zits zwart - Pakket 1 van 2 (mand, kussen)	27811	72139
Inklapbare hangstoel LOMA 2-zits zwart - Pakket 2 van 2 (frame: 1x voet, 2x arm)	27812	72140
Opvouwbare hangstoel LOMA	27813	72141

1.2. Algemene opmerkingen

Om onze claim waar te maken, verbeteren we voortdurend de kwaliteit, vereenvoudigen we de installatie en bediening en passen we de producten aan de eisen van de klant aan. Vanwege deze veranderingen is de actuele versie van de gebruiksaanwijzing te vinden op onze homepage.

De term "product" wordt gebruikt in de gebruiksaanwijzing van de "LOMA opvouwbare hangstoel".

1.3. Garantie

De wettelijke aansprakelijkheid voor defecten en garantierechten gelden vanaf de aankoopdatum.
Home Deluxe GmbH aanvaardt geen aansprakelijkheid voor schade die ontstaat door het niet naleven van de gebruiksaanwijzing. Klachten die voortvloeien uit onjuiste installatie of onjuist gebruik zijn uitgesloten van de garantie. Neem in geval van defecten aan het product schriftelijk contact op met onze klantenservice via het contactformulier op onze homepage, onder vermelding van de productnaam, het serienummer en een foto van het typeplaatje:

Home Deluxe GmbH
Schanzeweg 2
32312 Lübbecke
Duitsland
Tel: +49 (0)5743 6181-0
www.home-deluxe-gmbh.de

Als je nog vragen hebt, kun je contact opnemen met onze klantenservice via het contactformulier.

2. Informatie over de gebruiksaanwijzing

2.1. Beschikbaarheid van de gebruiksaanwijzing

De gebruiksaanwijzing maakt deel uit van het product en moet volledig en in de onmiddellijke nabijheid van het product worden bewaard.

2.2. Doelgroepen van de gebruiksaanwijzing

De gebruiksaanwijzing moet worden gelezen en nageleefd door elke persoon die betrokken is bij een van de volgende activiteiten of toepassingen:

- Uitpakken
- Montage/installatie
- Inbedrijfstelling/bediening
- Onderhoud / inspectie / verzorging
- Problemen oplossen / repareren
- Afvalverwijdering

2.3. Informatie over de vertaling

De oorspronkelijke gebruiksaanwijzing is geschreven in het Duits. Elke andere beschikbare taal is een vertaling van de Duitse versie.

2.4. Uitleg van symbolen

Symbool	Uitleg van symbolen
	**WAARSCHUWING** Het symbool geeft mogelijke gevaren aan die kunnen leiden tot dodelijk of ernstig letsel. Lees de bijbehorende opmerking voordat u de betreffende installatie- of toepassingsstap uitvoert.
	**INFO** Het symbool geeft belangrijke informatie en duidt op materiële schade. Neem deze in acht voordat u de betreffende installatie- of toepassingsstap uitvoert om problemen te begrijpen en schade te voorkomen.
	**Lees de gebruiksaanwijzing** Het symbool geeft aan dat de gebruiksaanwijzing zorgvuldig moet worden gelezen voordat het apparaat wordt gemonteerd/geïnstalleerd en/of gebruikt.

2.5. Algemene informatie over de gebruiksaanwijzing

De gebruiksaanwijzing heeft betrekking op de opvouwbare hangstoel LOMA. Het bevat belangrijke informatie over montage, bediening, onderhoud en reiniging. De gebruiksaanwijzing, in het bijzonder de veiligheidsinstructies, moeten zorgvuldig worden gelezen voordat het product wordt gebruikt; bewaar de gebruiksaanwijzing op een veilige plaats. Gebruik het product alleen zoals beschreven in deze gebruiksaanwijzing om onbedoeld letsel of schade te voorkomen. Als het product wordt doorgegeven aan derden, moet deze gebruiksaanwijzing ook worden overhandigd.

2.6. Beoogd gebruik

Het product is van hoge kwaliteit, duurzaam en uitsluitend bedoeld of geschikt voor gebruik in particuliere huishoudens in redelijke en gebruikelijke mate. Verder is ons product **niet** bedoeld voor commercieel gebruik.
Het product is uitsluitend bedoeld als stoel en mag niet worden gebruikt als speeltoestel voor kinderen.
Gebruik het product alleen zoals beschreven in deze gebruiksaanwijzing. Elk ander gebruik wordt beschouwd als onjuist en kan leiden tot schade aan eigendommen of persoonlijk letsel. De fabrikant aanvaardt geen aansprakelijkheid voor schade veroorzaakt door onjuist of oneigenlijk gebruik.

2.7. Algemene veiligheidsinstructies

Algemene waarschuwingen



- Ondeskundig gebruik kan leiden tot aanzienlijk persoonlijk letsel en schade aan eigendommen. Daarom mogen installatie-, inbedrijfstellings-, foutopsporings-, onderhouds- en reparatiewerkzaamheden alleen worden uitgevoerd door gekwalificeerde personen.
- Installeer het product **alleen** als de levering compleet en in perfecte staat is.
- Zorg ervoor dat alle onderdelen onbeschadigd zijn en correct zijn geïnstalleerd. Er bestaat een risico op letsel als ze niet correct zijn geïnstalleerd. Beschadigde onderdelen kunnen de veiligheid en de werking beïnvloeden.
- Plaats het product alleen op een veilige, vlakke en stevige ondergrond.
- Breng geen wijzigingen aan in het product
- Controleer de bevestiging regelmatig.

Gevaar voor kinderen



- **Verstikkingsgevaar!** Houd kinderen uit de buurt van verpakkingsmateriaal.
- Houd kinderen uit de buurt van de montageplaats terwijl het product in elkaar wordt gezet. De levering bevat kleine onderdelen die ingeslikt kunnen worden of ernstig letsel kunnen veroorzaken.
- **Risico op omvallen!** Het product is geen kinderspeelgoed, klimwand of sportuitrusting. De afzonderlijke elementen van het product kunnen kantelen als ze aan één kant worden belast, wat de dood tot gevolg kan hebben.
- Kinderen kunnen zich verwonden wanneer ze met het product spelen of wanneer ze zich aan het product optrekken
- Plaats het product niet rechtstreeks of in de onmiddellijke nabijheid van een speeltoestel.
- Leg de kinderen uit hoe ze het product correct moeten gebruiken en laat ze nooit zonder toezicht spelen.
- Verwijder alle scherpe voorwerpen, gebroken glas of stenen uit de buurt van het product. Zorg ervoor dat spelende kinderen geen gevaar lopen.
- Zorg ervoor dat kleine kinderen geen kleine onderdelen in hun mond stoppen.

Risico op letsel
Verkeerd gebruik van het product kan leiden tot verwondingen



- Controleer het product voor elk gebruik op zichtbare schade.
- Breng geen wijzigingen aan in het ontwerp van het product. Alle wijzigingen moeten schriftelijk worden goedgekeurd door de fabrikant en moeten worden uitgevoerd volgens de instructies.
- Zorg ervoor dat het product stevig geïnstalleerd is om letsel te voorkomen.

Risico op schade



- Onjuiste behandeling van het product kan leiden tot schade.
- Open de verpakking niet met scherpe voorwerpen (zoals messen, scharen en dergelijke), want hierdoor kan het product beschadigd raken. Wees voorzichtig bij het openen.
- **Kantelgevaar!** Klim niet op het product.
- Gebruik het product niet in de buurt van warmtebronnen of open vuur.

Explosiegevaar



- **Let op**: Bewaar geen licht ontvlambare, brandbare of explosieve stoffen in het product. Licht ontvlambare stoffen kunnen vlam vatten.

3. Productkenmerken

3.1. Technische gegevens

Inklapbare hangstoel LOMA / 1-zits	
Mand (B x D x H)	86 x 72 x 118 cm
Frame (B x D x H)	115 x 115 x 196 cm
Gewicht	21,7 kg
Laadvermogen	max. 120 kg
Materiaal (frame)	Stalen frame met poedercoating
Materiaal (mand)	roestbestendige aluminium stutten + kunststof gaas + weerbestendig koord
Personen	max. 1 persoon

Inklapbare hangstoel LOMA / 2-zits	
Mand (B x D x H)	130 x 69 x 123 cm
Frame (B x D x H)	136,5 x 98 x 194 cm
Gewicht	38,9 kg
Laadvermogen	max. 200 kg
Materiaal (frame)	Stalen frame met poedercoating
Materiaal (mand)	roestbestendige aluminium stutten + kunststof gaas + weerbestendig koord
Personen	max. 2 personen

3.2. Productbeschrijving

Maak optimaal gebruik van de ruimte en word gezellig alleen of met z'n tweeën. Met zachte trillingen door een verende ophanging brengt het product je in een aangename staat van rust. Het product is extreem duurzaam, weerbestendig en elegant gevormd, waardoor het geschikt is voor elke omgeving. Het metalen frame is stabiel en extra stevig. Het product is duurzaam, robuust en extreem stabiel.

4. Omvang van de levering

Controleer de verpakking bij levering op uitwendige schade. Controleer bovendien onmiddellijk na het uitpakken of de levering compleet is en of het product en alle onderdelen in perfecte staat zijn. Monteer het product alleen als de levering compleet en onbeschadigd is.

Onderdelen 1-zitter

Nee.	Beschrijving van de	Hoeveelheid	Illustratie
1.	Schroevendraaier	1	
2.	Inbussleutel	1	
3.	Schroef	1	
4.	Bevestigingsbout	1	
5.	Veerhouder	1	
6.	Lente	1	
7.	Ketting	1	
8.	Karabijnhaak	1	
A	Voet	4	

Nee.	Beschrijving van de	Hoeveelheid	Illustratie
B	Frame	1	
C	Arm	1	
D	Mand	1	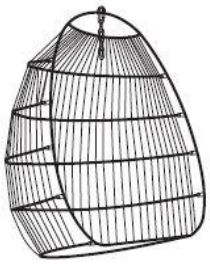
E	Kussen	1	

Onderdelen 2-zits

Nee.	Beschrijving van de	Hoeveelheid	Illustratie
1.	Bevestigingsbout	4	
2.	Bout eindstuk	4	
3.	Inbussleutel	1	
4.	Moersleutel	1	
5.	Moersleutel	1	
6.	Aansluiting	1	
7.	Veerhouder	2	
8.	Lente	2	
A	Frame links	1	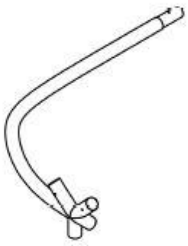
B	Frame rechts	1	
C	Middenpool	1	

Nee.	Beschrijving van de	Hoeveelheid	Illustratie
D	Voet	4	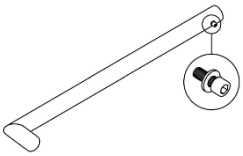
E	Arm	2	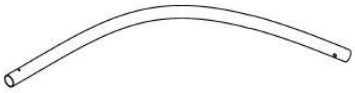
F	Mand	1	
G	Kussen	1	

4.1. Veiligheidsinstructies

Alle informatie over gezondheid en veiligheid moet worden gelezen.

Risico op letsel

Onjuiste behandeling tijdens de installatie kan leiden tot letsel

- Je product wordt geleverd in verschillende pakketten. Wees zeer voorzichtig bij het openen van de pakketten.
- Installeer het product **alleen** als de levering compleet en in perfecte staat is.
- Plaats het product alleen op een veilige, vlakke en stevige ondergrond.
- Zorg ervoor dat er voldoende ruimte is om het product op te stellen en te installeren.
- Neem altijd de montagematen in acht en gebruik het meegeleverde montagemateriaal.
- Bedieningsfouten, montagefouten of schade veroorzaakt door montage zijn uitgesloten van de garantie.
- Er zijn minstens 2 mensen nodig om het product in elkaar te zetten.
- **Gevaar voor pletten!** Vingers kunnen worden geplet als je niet voorzichtig bent.

- Draag beschermende kleding zoals veiligheidsschoenen en beschermende handschoenen tijdens de montage.

5. Montage

5.1. Structuur van het product

Het product wordt gedemonteerd geleverd en kan met weinig moeite worden gemonteerd. Volg de montage-instructies zorgvuldig op. Als de instructies niet worden opgevolgd, kunnen de werking en de veiligheid van het product niet worden gegarandeerd.

Vereist gereedschap

	Snijmes	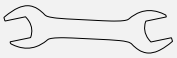	Moersleutel

- De volgende instructies moeten zorgvuldig worden gelezen.
- Pak het product voorzichtig uit.

Montage 1-zitter

Illustratie	Opbouwstap
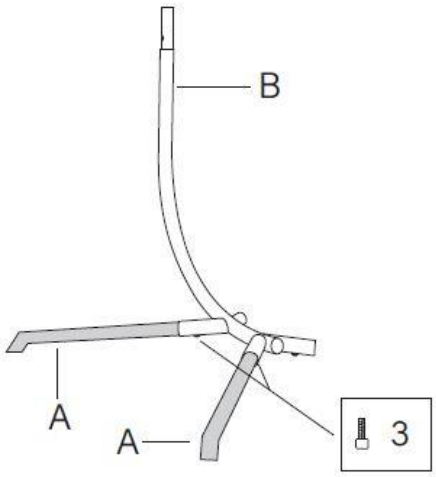	**Stap 1:** Bevestig de twee voeten **(A)** aan het frame **(B**) met de schroeven **(3)**.

Illustratie	Opbouwstap
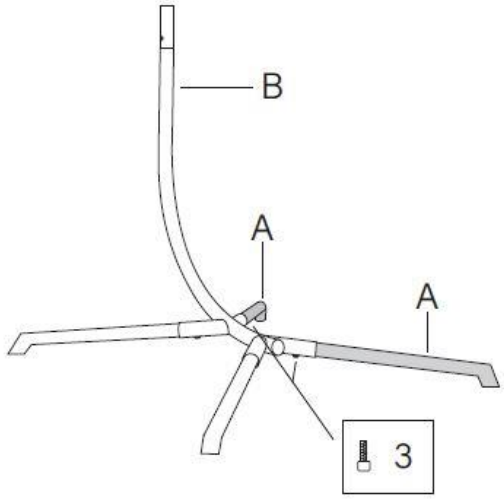	**Stap 2:** Monteer de voetjes **(A)** aan de andere kant met de schroeven **(3)**.
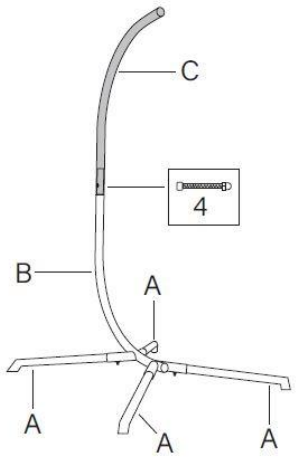	**Stap 3:** Plaats de arm **(C)** en zet hem vast aan het frame met de bevestigingsbout **(4).**
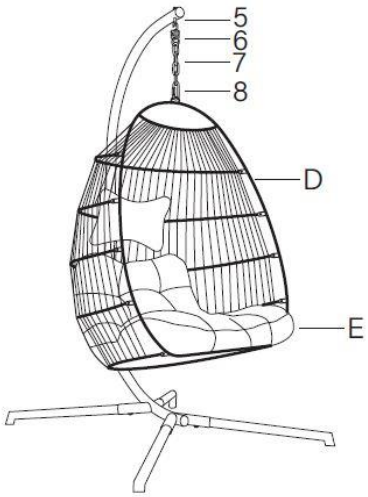	**Stap 4:** Plaats de veerhouder **(5)**, veer **(6)**, ketting **(7)** en karabijnhaak **(8)** om de mand op te hangen. Neem de mand **(D)** en plaats deze op de haak **(6)**. Plaats het kussen **(E)** in de mand **(D)**.

Illustratie	Opbouwstap
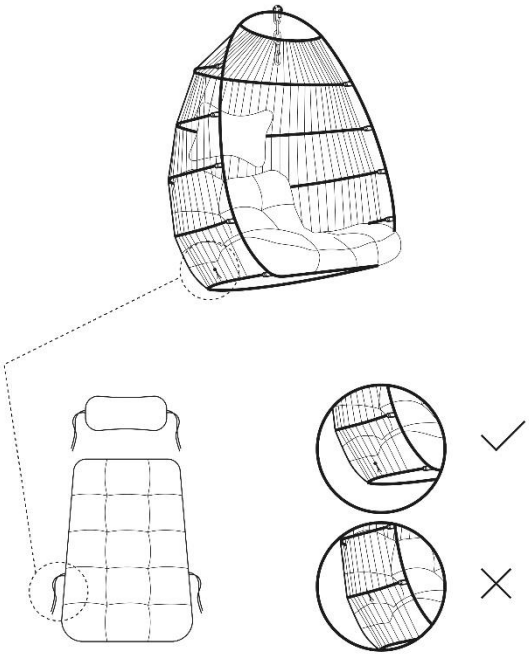	**Stap 5:** Zorg ervoor dat het kussen op zijn plaats zit en aan de achterkant goed vastgeknoopt is.

Montage 3-zits

Illustratie	Opbouwstap
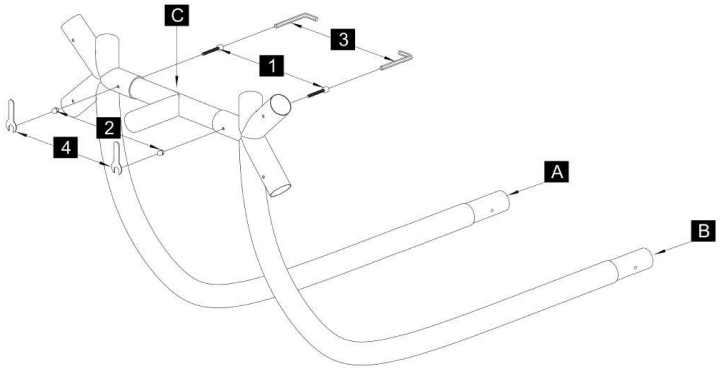	**Stap 1:** Neem het frame links **(A)** en het frame rechts **(B)**. Verbind de twee frames met de middenbalk **(C)**. Gebruik hiervoor de bevestigingsbouten **(1)** en de bout-eindstukken **(2)**. Draai de bouten vast met de inbussleutel (3) en steeksleutel (4).

Illustratie	Opbouwstap
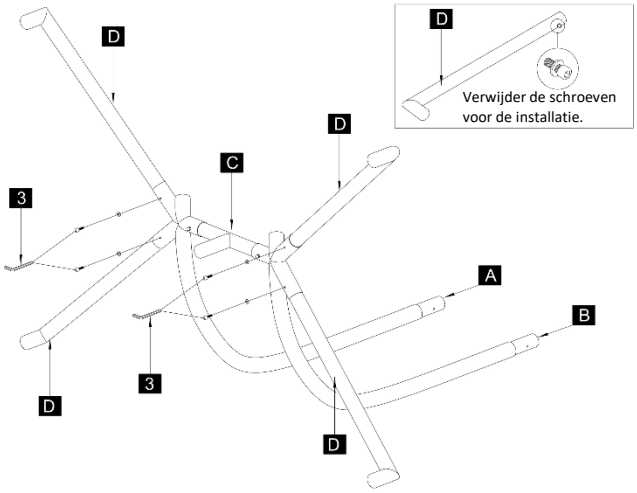 3	**Stap 2:** Verwijder eerst de schroeven van de middenstang **(C)** (zie afbeelding). Neem de voet **(D)** en plaats deze aan de onderkant van het frame. Draai de schroeven vast met de inbussleutel **(3)**. Zorg ervoor dat de basis stevig en stabiel gemonteerd is.
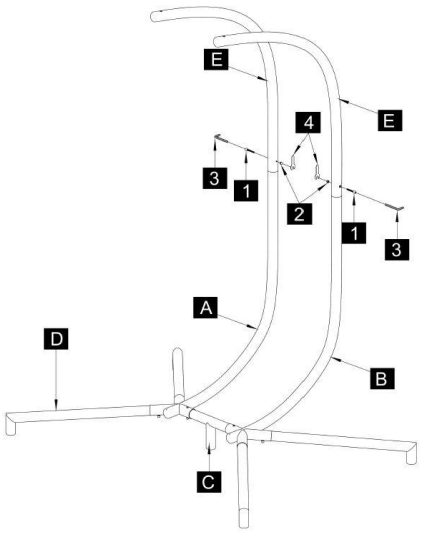	**Stap 3:** Neem de armen **(E)** en plaats ze aan de zijkanten van het frame. Zorg ervoor dat de armen gelijkmatig en stabiel zijn geplaatst. Draai de bouten vast met de inbussleutel **(3)** en steeksleutel **(4)**. **Let op!** De conische kant van de moer moet naar de arm gericht zijn. Monteer de tweede arm op dezelfde manier.
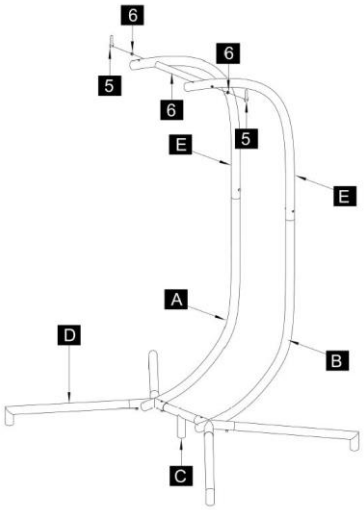	**Stap 4:** Gebruik het verbindingsstuk **(6)** om de armen stevig vast te zetten. Zet ze vast met de sleutel **(5).**

Illustratie	Opbouwstap
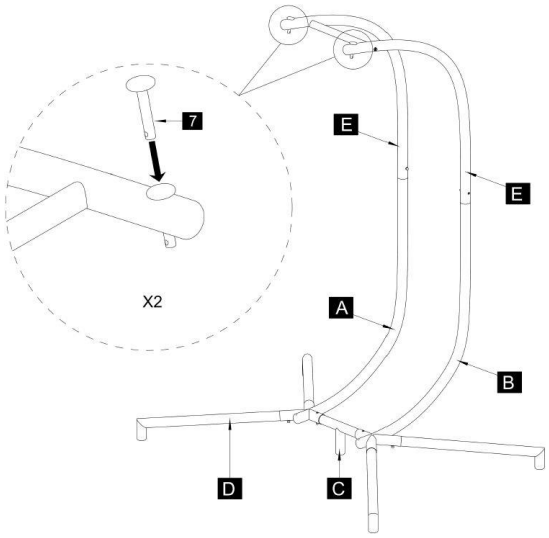	**Stap 5:** Plaats de veerhouder **(7)** in de daarvoor bestemde posities op het frame.
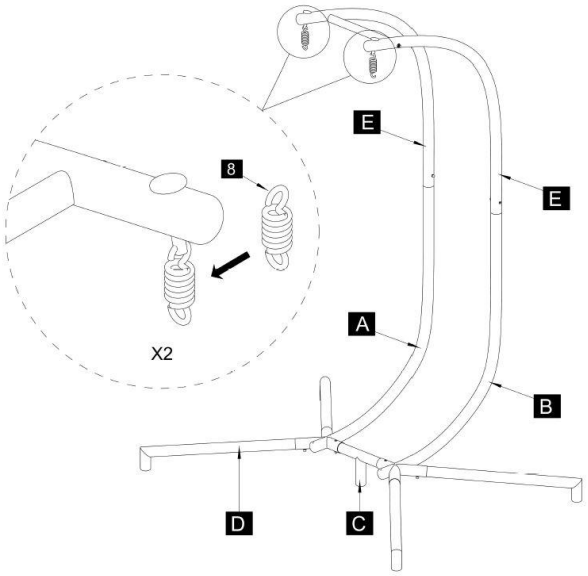	**Stap 6:** Bevestig de veer **(8)** in de veerhouder. Controleer of de veer goed vastzit om de werking te garanderen.

Illustratie	Opbouwstap
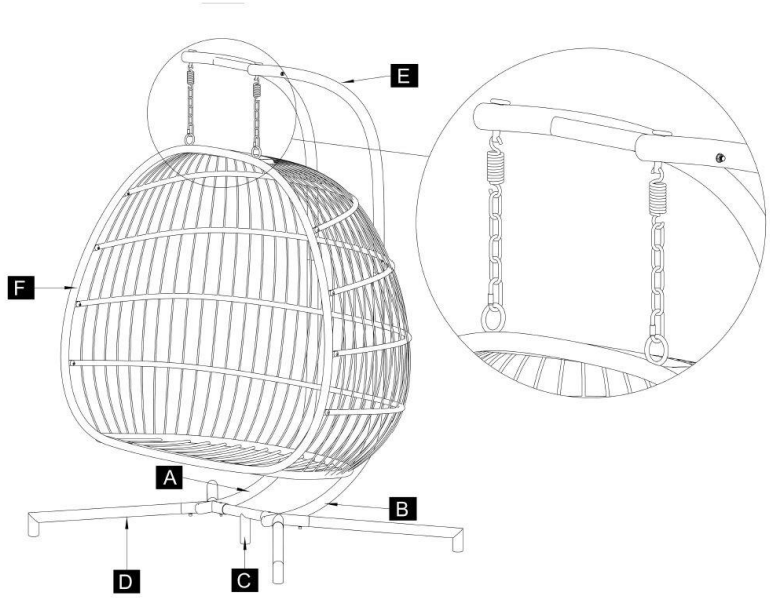	**Stap 7:** Neem het mandje **(F)** en plaats het op de armen **(E)**.
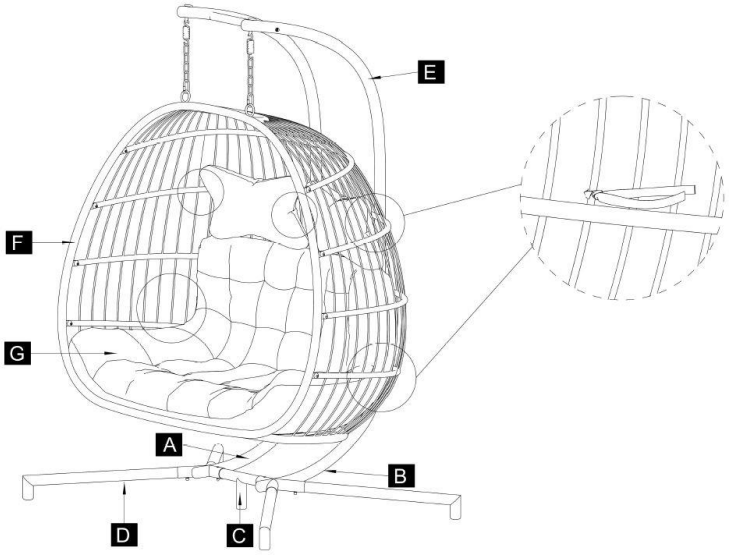	**Stap 8:** Plaats het kussen **(G)** in de mand **(F)**. Zorg ervoor dat het kussen op zijn plaats zit en goed vastgeknoopt is aan de achterkant.

6. Toepassing

6.1. Veiligheidsinstructies

Lees de volgende informatie over gezondheid en veiligheid aandachtig door.

Risico op letsel
Onjuiste behandeling tijdens gebruik kan leiden tot letsel



- Gebruik geen beschadigd product.
- Breng geen wijzigingen aan in het product.
- Het product is geen kinderspeelgoed, klimwand of sportuitrusting. Kinderen mogen niet met het product spelen.
- **Gevaar voor pletten!** Vingers kunnen worden geplet als je niet voorzichtig bent.
- Controleer de bevestiging regelmatig.

Risico op schade



- Houd huisdieren uit de buurt van het product om schade te voorkomen

6.2. Eerste ingebruikname

Controleer het product op beschadigingen voordat u het voor de eerste keer gebruikt. Het product mag alleen worden gebruikt als het onbeschadigd is.

6.3. Operatie

Controleer dit voordat je het product gebruikt,

- de juiste staat.
- dat alle bevestigingen goed vastzitten.
- dat de functie van de veer gegeven is.
- dat de mand correct is gemonteerd.

6.4. Opslaglocatie



- Bewaar het product en de accessoires tijdens het winterseizoen op een droge, goed geventileerde plaats die zoveel mogelijk beschermd is tegen weersinvloeden.
- Trek de regenhoes over het product voor opslag.

7. Problemen oplossen

Als de volgende storingen optreden tijdens het gebruik, controleer dan de oorzaken van de storing aan de hand van de onderstaande tabel. Als de storing niet kan worden verholpen met de genoemde maatregelen, moet u het product buiten gebruik stellen.

Fout	Mogelijke oorzaak	Oplossing
De standaard wiebelt of schommelt	- Het product staat op oneffen oppervlakken	- Plaats het product op een vlakke ondergrond
	- De bevestigingsschroeven zijn losgeraakt	- Draai de bevestigingsschroeven vast
Het product hangt scheef	- Veer is losgehaakt	- Controleer en monteer de veer
	- Ketting met karabijnhaak is niet gelijkmatig ingehaakt	- Maak de ketting vast met karabijnhaken van dezelfde lengte

Als er een ander probleem optreedt met het product, neem dan contact met ons op.

8. Onderhoud en verzorging

8.1. Veiligheidsinstructies

Risico op letsel
Onjuiste behandeling tijdens gebruik kan leiden tot letsel



- Reinig de oppervlakken met een vochtige doek en een mild schoonmaakmiddel. Gebruik geen agressieve schoonmaakmiddelen of hogedrukreinigers voor het reinigen.
- Neem ook de instructies van de fabrikant van het wasmiddel in acht.

9. Ontmanteling

9.1. Veiligheidsinstructies

Risico op letsel
Onjuiste behandeling tijdens demontage kan leiden tot letsel



- Het product heeft een hoog gewicht en grote afmetingen, er zijn minstens 2 personen nodig voor de demontage.
- Beveilig het product tegen vallen voordat u het demonteert.

Demonteer het product in omgekeerde volgorde van de montage. (**zie hoofdstuk Montage**)

10. Afvalverwijdering



- Voer het product en alle onderdelen af volgens de plaatselijke en landelijke voorschriften om schade aan het milieu te voorkomen.
- Onze verpakkingen zijn gemaakt van milieuvriendelijke materialen. Ze kunnen worden gerecycled en dienen dus als waardevolle grondstoffen. Voer het verpakkingsmateriaal (karton, vuile verpakkingen, enz.) gescheiden en vakkundig af volgens de geldende nationale voorschriften.
- Neem contact op met de fabrikant als je twijfelt over de verwijdering.
- Je kunt ook informatie over de juiste verwijdering krijgen bij de plaatselijke afvalverwerkingscentra.

Home Deluxe GmbH
Schanzeweg 2
32312 Lübbecke
Duitsland
Tel: +49 (0)5743 6181-0
www.home-deluxe-gmbh.de

GA-355-00-LOMA
2024/12